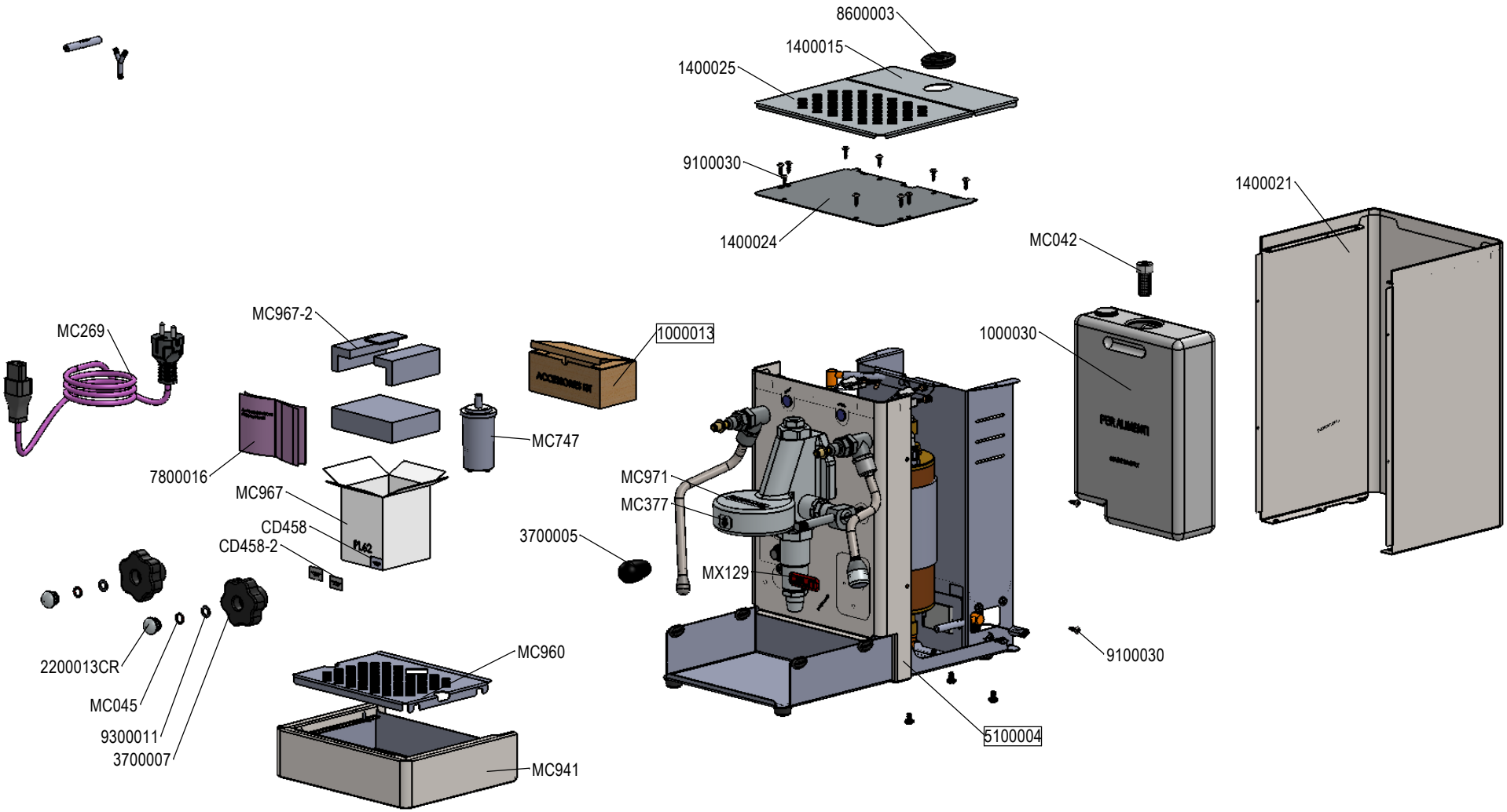

DISEGNATO:	CONTROLLATO:	DATA:	FOGLIO:
Epis Mauro		**27-05-2015**	1 di 1
DESCRIZIONE:	CODICE: **PL62**	REV: 01	LELIT

QUESTO DISEGNO DI PROPRIETA' AZIENDALE NON PUO' ESSERE TRASMESSO, RIPRODOTTO O RESO NOTO A TERZI SENZA L'AUTORIZZAZIONE SCRITTA DELLA PROPRIETA'

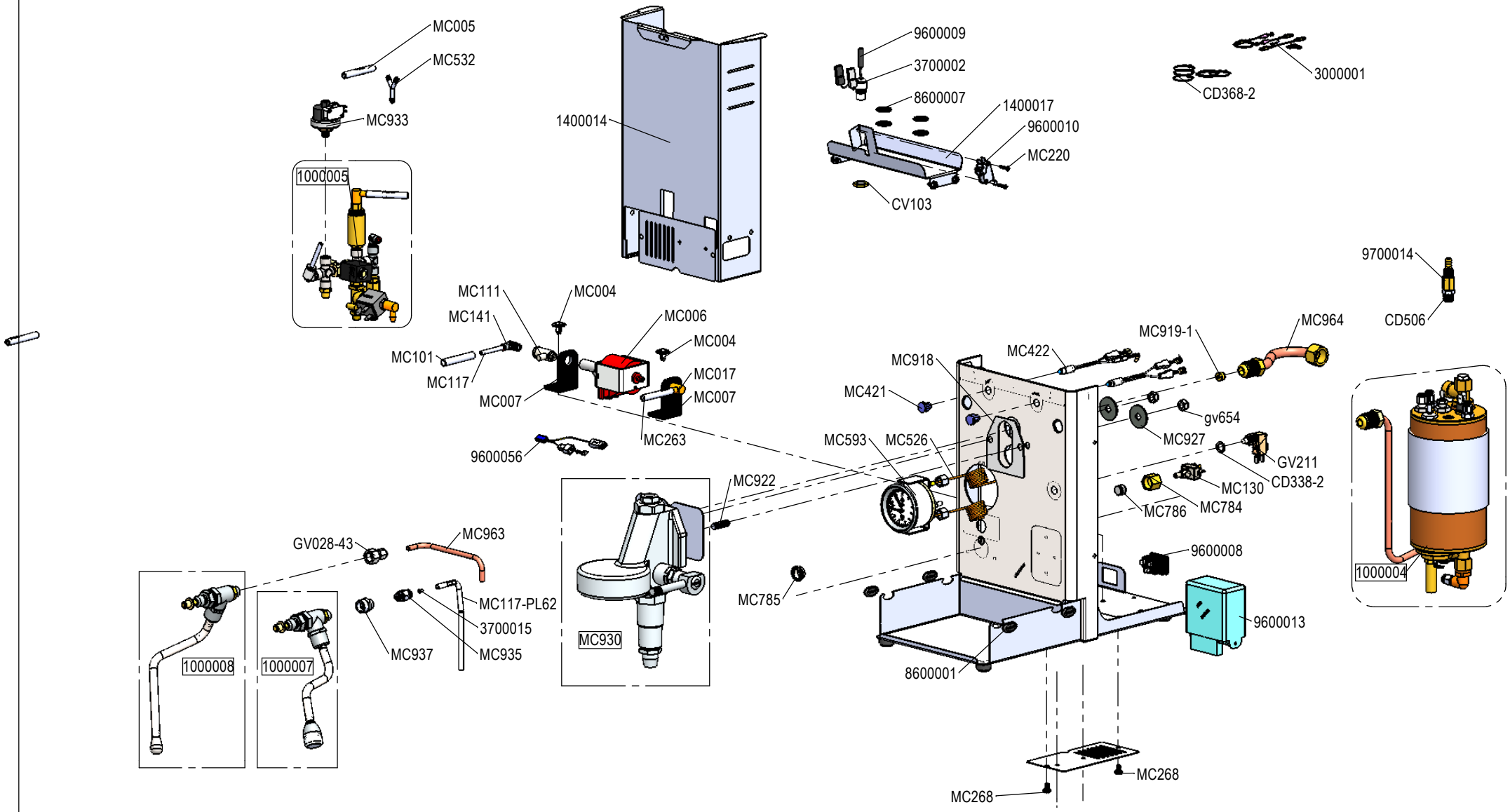

	DISEGNATO : **EPIS MAURO**	CONTROLLATO :	SCALA : **1:50**	FORMATO : A4
ASSIEME :	NOTE :		DATA: **14-01-2014**	FOGLIO: **2/9**
DESCRIZIONE : **PREFINITI PL62**		CODICE : **5100004**	REV : **00**	LELIT

QUESTO DISEGNO DI PROPRIETA' AZIENDALE NON PUO' ESSERE TRASMESSO, RIPRODOTTO O RESO NOTO A TERZI SENZA L'AUTORIZZAZIONE SCRITTA DELLA PROPRIETA'

CODICE	DESCRIZIONE
MC965	TUBO CIRCUITO CAFFE' COMPLETO DI GHIERE SALDATE
MC917	INIETTORE L=100
GV028-62	RACCORDO CON OGIVA 1/4 DIAM.6 PER TUBO VAPORIZZAT. 230 6X1/4
MC920	RESISTENZA PL62 1400W 230V
8700012	GUARNIZIONE 1" 1/4 PIATTA
MC935F	RACCORDO 1/8G PER TUBO Ø5 PASSANTE
GV036-4	RIDUZIONE CARICO PG036 448. 3/8X1/8 ò
9700015	VALVOLA ANTIVUOTO 1/4G
MC921-1	RACCORDO DI FISSAGGIO CALDAIA PL62
MC921	CALDAIA 1.4LT CON SCAMBIATORE E RACCORDI A T SALDATI
MC118	TAPPO PER TAPPAGGIO RUBIN. PER ART 046 ART.452 1/8
MC935	RACCORDO 1-8 PER TUBO D5
CD506	RIDUZIONE PER PRESS.ELETTR. PERPS1 448-1/4-1/8
MC032	TERMOSTATO A 165 GRADI
9600050	SONDA DI LIVELLO L=90
MC974	COPERTURA TERMOISOLANTE CALDAIA DIAM. 100

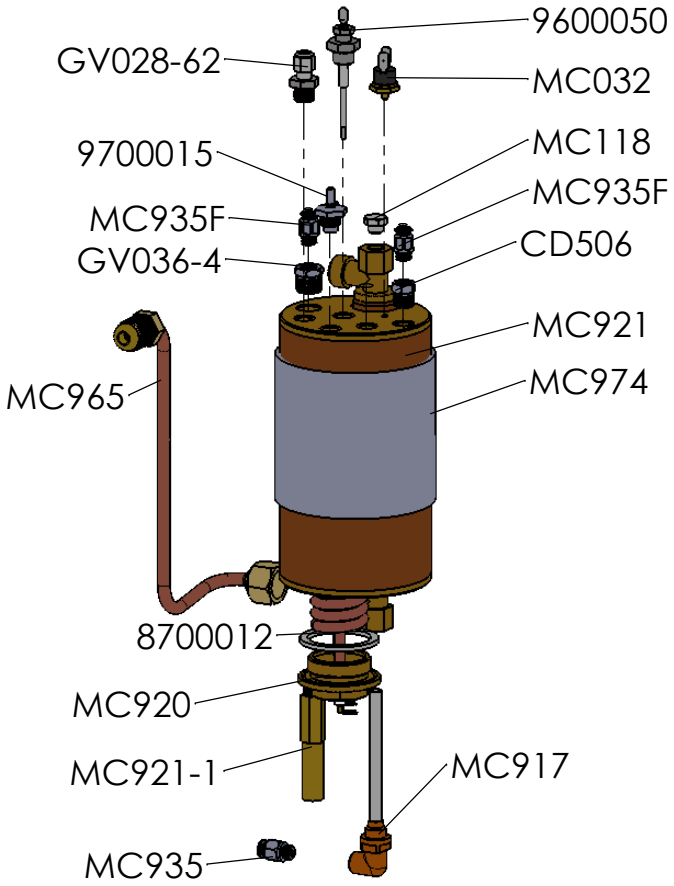

DISEGNATO:	CONTROLLATO:	DATA:	FOGLIO:
EPIS MAURO		**17-09-2013**	1 di 1

DESCRIZIONE:	CODICE:	REV:
assieme caldaia con scambiatore 1.4 lt 230v	**1000004**	00

LELIT

QUESTO DISEGNO DI PROPRIETA' AZIENDALE NON PUO' ESSERE TRASMESSO, RIPRODOTTO O RESO NOTO A TERZI SENZA L'AUTORIZZAZIONE SCRITTA DELLA PROPRIETA'

CODICE	DESCRIZIONE
MC744	ELETTROVALVOLA 2 VIE PER PL61 FUNZIONE VAPORE --6000/4
9700001	raccordo a CROCE 1/8G
MC931	VALVOLA DI SOVRAPRESSIONE REGOLABILE PER PL62
MC073	RACCORDO A L A INN. RAPID PER 040/041 108EG5/010 VITON
CD024-442	RACCORDO NIPLO M/M CIL. OTT. PER ART. 024GIUNTO PER MAN.1/8
2200014	GIGLEER 0.8MM CIRCUITO H2O PL62 VERSIONE 1 POMPA
MC117	TUBO IN PTFE 3X5 PER ART.040 041 3TUBO033
8700010	OR3X1
MC010	ELETTROVALVOLA S9000A 3VIE PER ART. 040/041
MC017	PIPPETTA
MC005	TUBO IN SILIC. PER ALIM.4X8 PER ART.040/041 LUNGO 50CM
GV036-8	VALVOLA DI NON RITORNO PER 036 503/A -1/8 AP. 0,15 BAR
CD024-462	RACCORDO A T F/M GASCON.OT 1/8
MC935	RACCORDO 1-8 PER TUBO D5
MC141	RACCORDO A L CON INNESTO RAPIDO 5 FIL.1/8 CON. F-ERC5/000 VITON+TEFLON

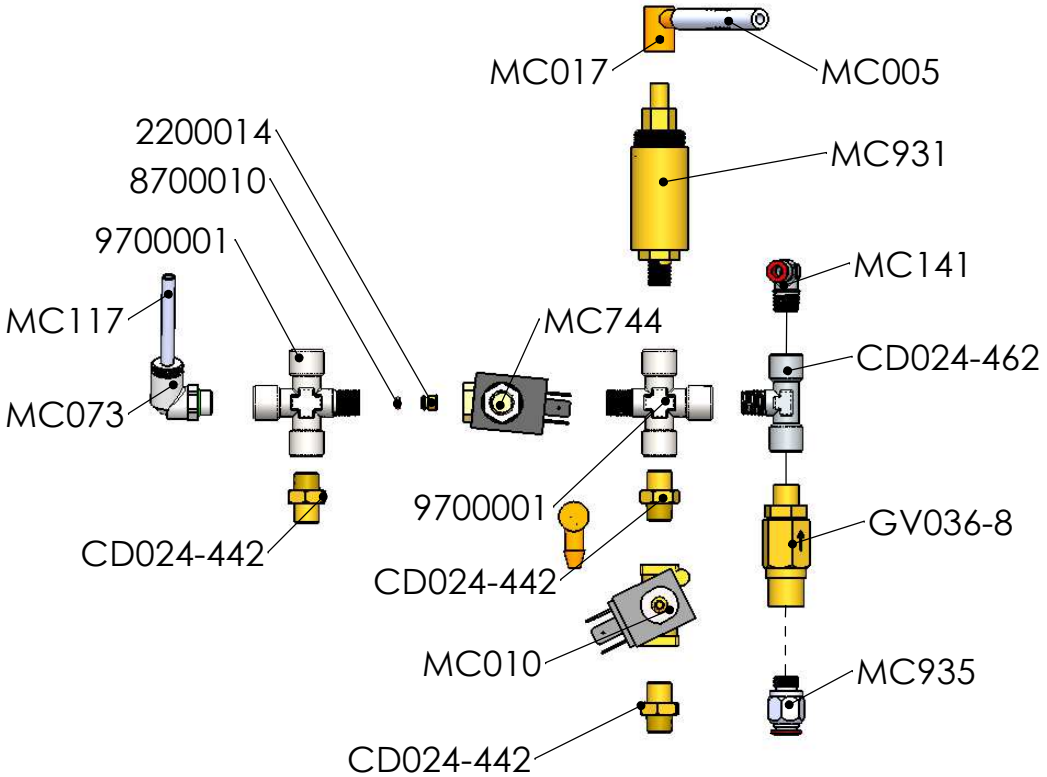

DISEGNATO:	CONTROLLATO:	DATA:	FOGLIO:
EPIS MAURO		**17-09-2013**	1 di 1

DESCRIZIONE:	CODICE:	REV:
ASSIEMATO CIRCUITO IDRAULICO PL62	**1000005**	00

LELIT

QUESTO DISEGNO DI PROPRIETA' AZIENDALE NON PUO' ESSERE TRASMESSO, RIPRODOTTO O RESO NOTO A TERZI SENZA L'AUTORIZZAZIONE SCRITTA DELLA PROPRIETA'

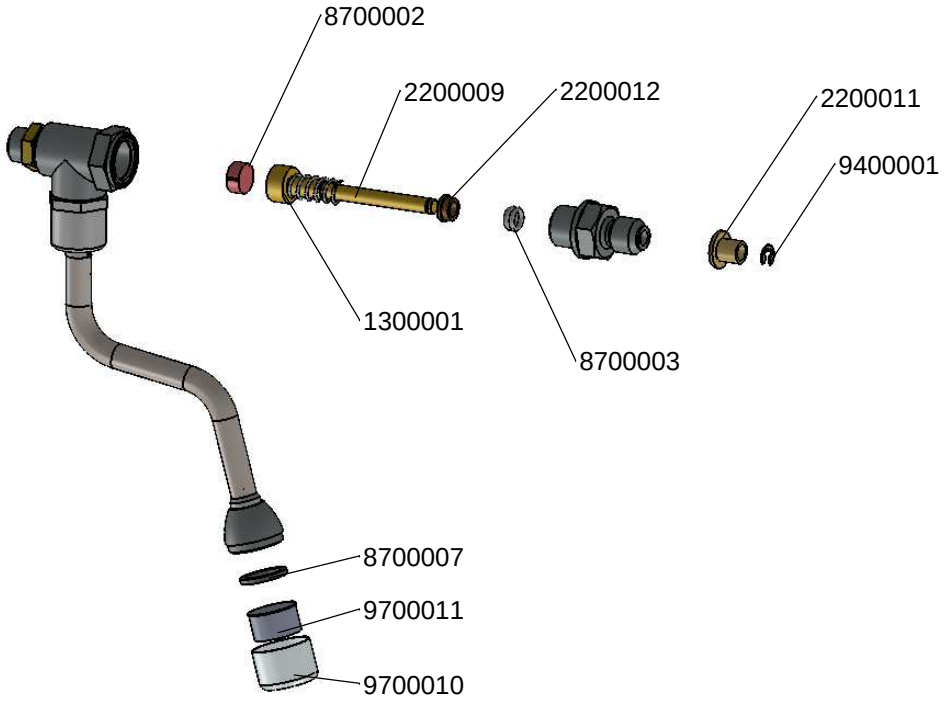

DISEGNATO:	CONTROLLATO:	DATA:	FOGLIO:
EPIS MAURO		**07-01-2014**	1 di 1

DESCRIZIONE:	CODICE:	REV:	
RUBINETTO ACQUA CHIUSURA A MOLLA	**1000007**	00	LELIT

QUESTO DISEGNO DI PROPRIETA' AZIENDALE NON PUO' ESSERE TRASMESSO, RIPRODOTTO O RESO NOTO A TERZI SENZA L'AUTORIZZAZIONE SCRITTA DELLA PROPRIETA'

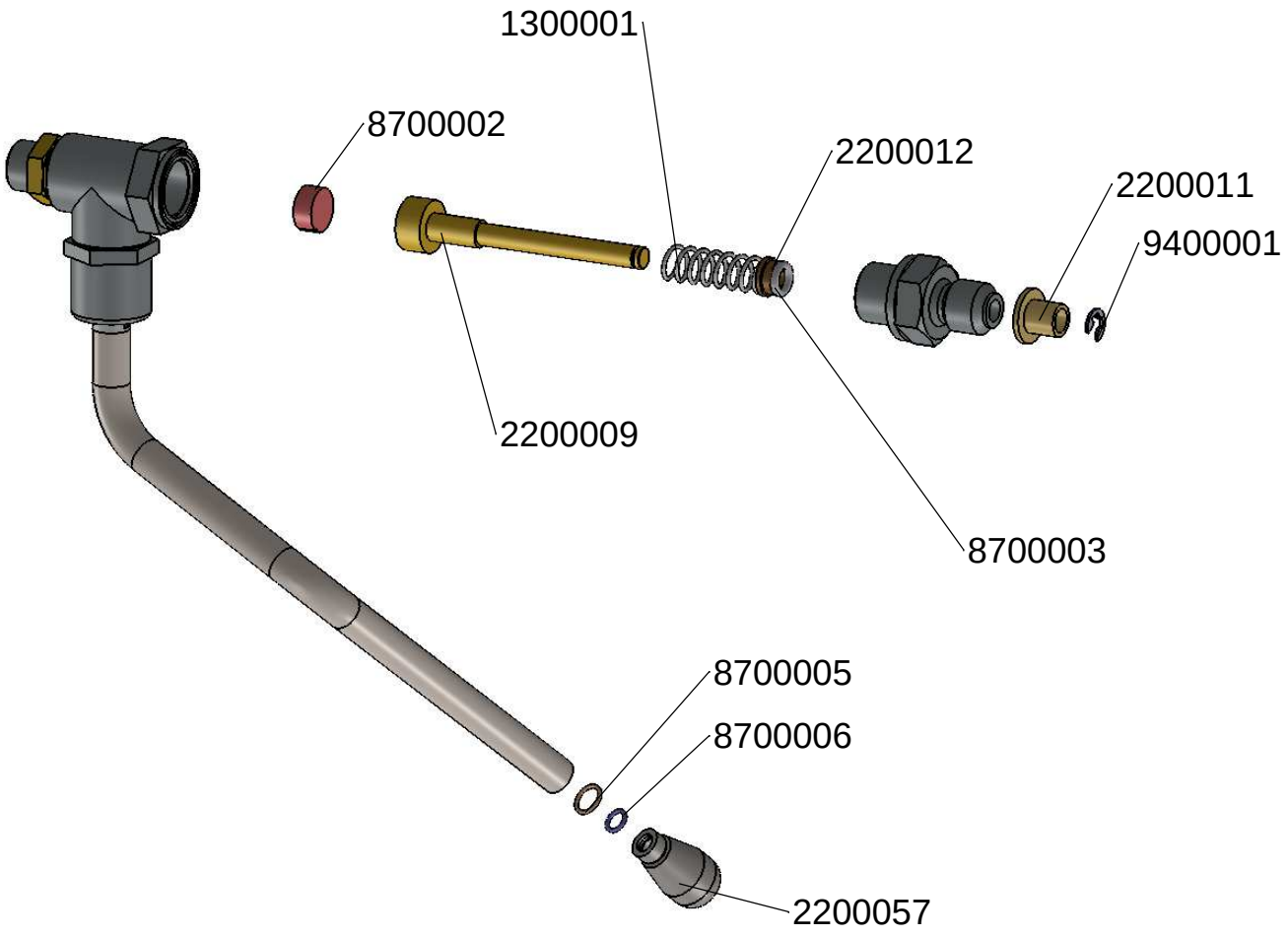

DISEGNATO:	CONTROLLATO:	DATA:	FOGLIO:
EPIS MAURO		**07-01-2014**	1 di 1

DESCRIZIONE:	CODICE:	REV:	
RUBINETTO VAPORE CHIUSURA A MOLLA	**1000008**	00	LELIT

QUESTO DISEGNO DI PROPRIETA' AZIENDALE NON PUO' ESSERE TRASMESSO, RIPRODOTTO O RESO NOTO A TERZI SENZA L'AUTORIZZAZIONE SCRITTA DELLA PROPRIETA'

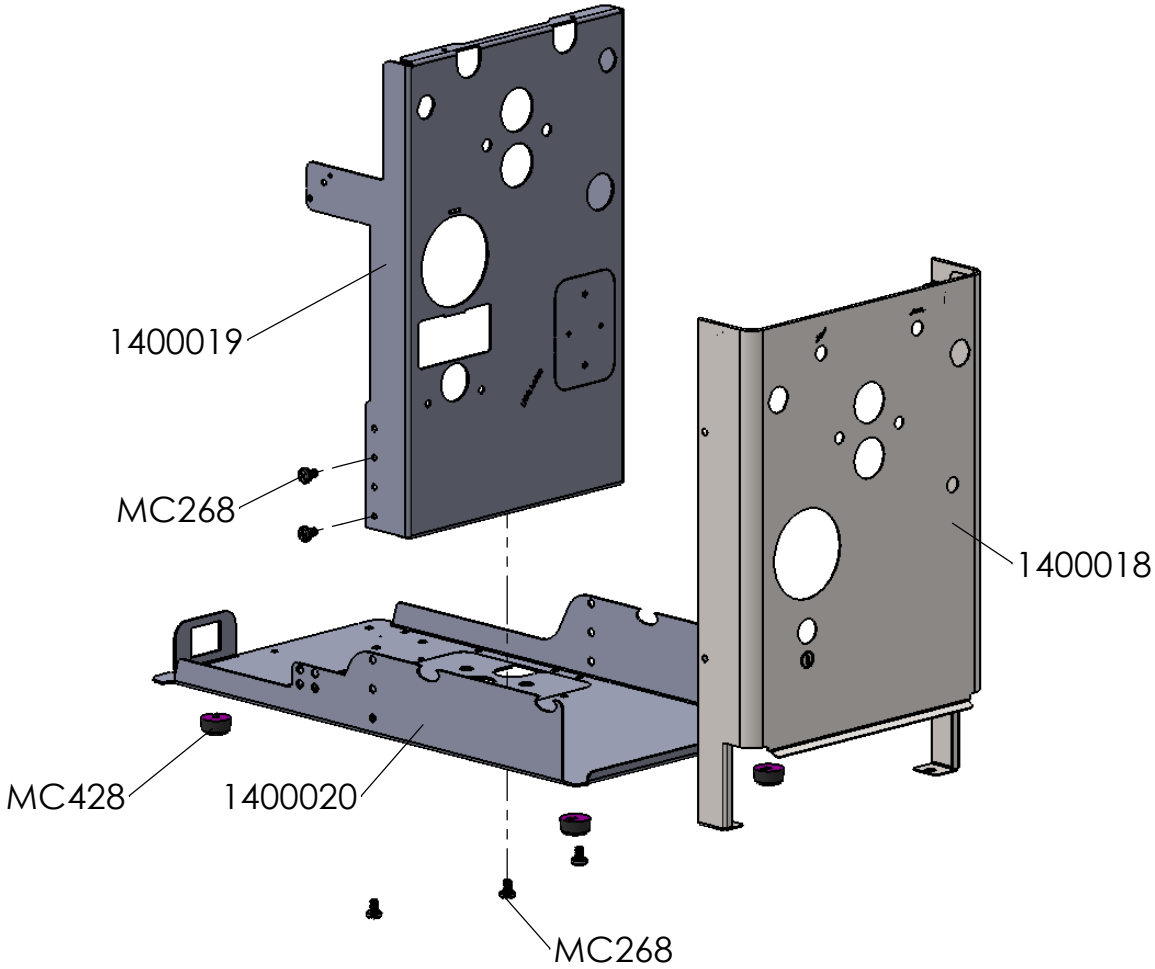

DISEGNATO:	CONTROLLATO:	DATA:	FOGLIO:
EPIS MAURO		**02-01-2013**	1 di 1

DESCRIZIONE:	CODICE:	REV:	
LAMIERATI PL62	**1000009**	00	LELIT

QUESTO DISEGNO DI PROPRIETA' AZIENDALE NON PUO' ESSERE TRASMESSO, RIPRODOTTO O RESO NOTO A TERZI SENZA L'AUTORIZZAZIONE SCRITTA DELLA PROPRIETA'

POS.	CODICE	DESCRIZIONE
1	**9700017CR**	BECCUCCIO 1 VIA APERTO
2	**9700016CR**	BECCUCCIO APERTO 2VIE
3	**MC050**	PALETTA PER CAFFE' PER ART.04 (MISURINO 7GR.)
4	**MC048-M12**	MANICO PER PORTAFILTRO PER ART.040/041 COMPLETO DI TAPPO CROMATO
5	**MC756LELIT**	PORTAFILTRO D60
6	**MC757**	MOLLA PORTAFILTRO D60
7	**MC754**	FILTRO 1 DOSE 7 g
8	**MC754-2**	Filtro 2 dosi 14g
9	**MC754-C**	FILTRO CIECO PER PORTAFILTRO DIA.60
10	**MC967-1**	SCATOLA X PORTAFILTRO 041 040 FI 170009
11	**PL100PLUS**	PRESSINO LELIT DIAMETRO 60 CON MANICO ROSSO IN LEGNO
12	**AC006**	SPUGNA IMBALLO
13	**CD458-2**	ETICHETTA PER DATI UNIVERSALE SU FOGLIO A4 FORMATO 70X48

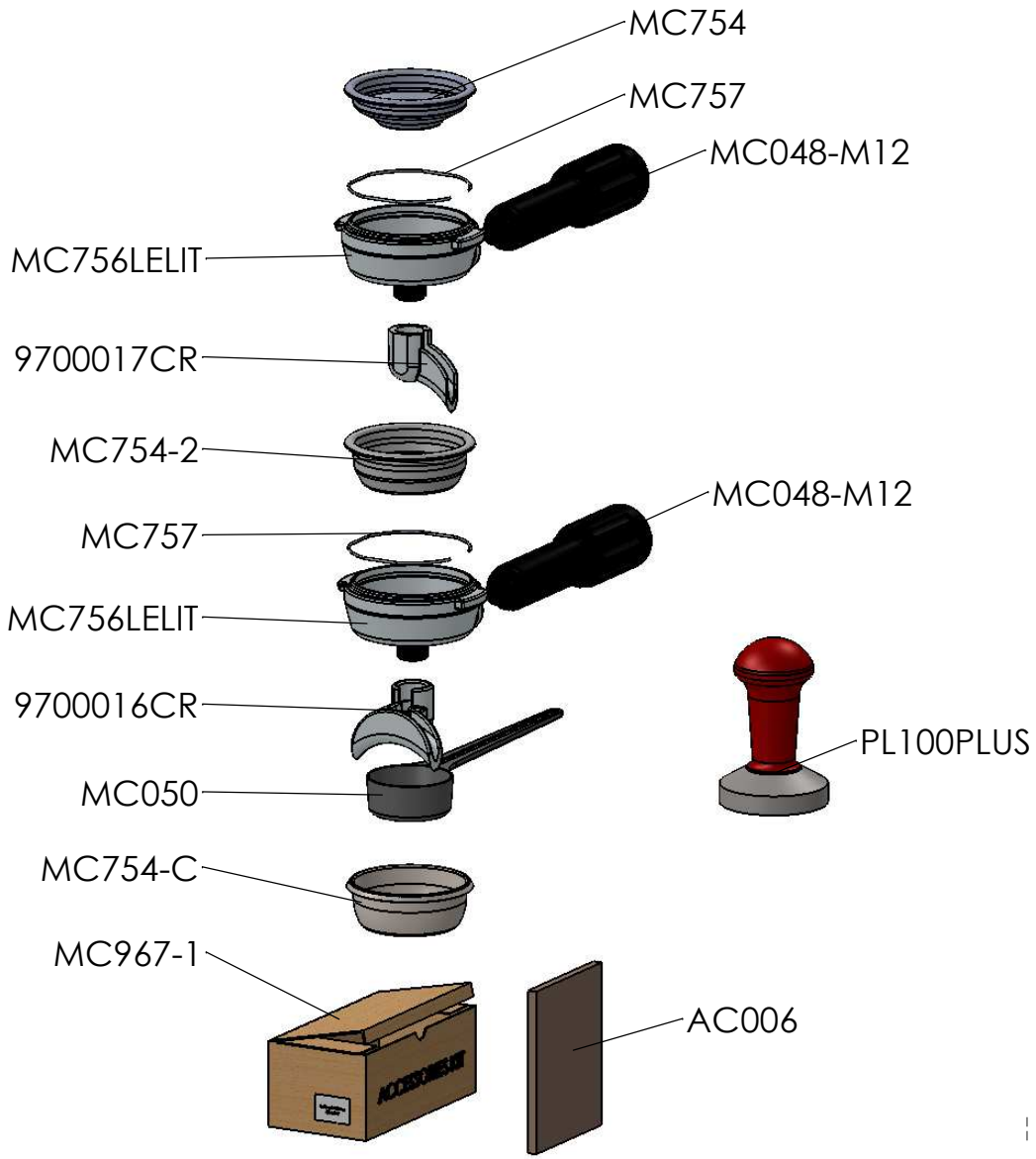

DISEGNATO:	CONTROLLATO:	DATA:	FOGLIO:
EPIS MAURO		**14-01-2014**	1 di 1

DESCRIZIONE:	CODICE:	REV:
KIT ACCESSORI PL62	**1000013**	00

QUESTO DISEGNO DI PROPRIETA' AZIENDALE NON PUO' ESSERE TRASMESSO, RIPRODOTTO O RESO NOTO A TERZI SENZA L'AUTORIZZAZIONE SCRITTA DELLA PROPRIETA'

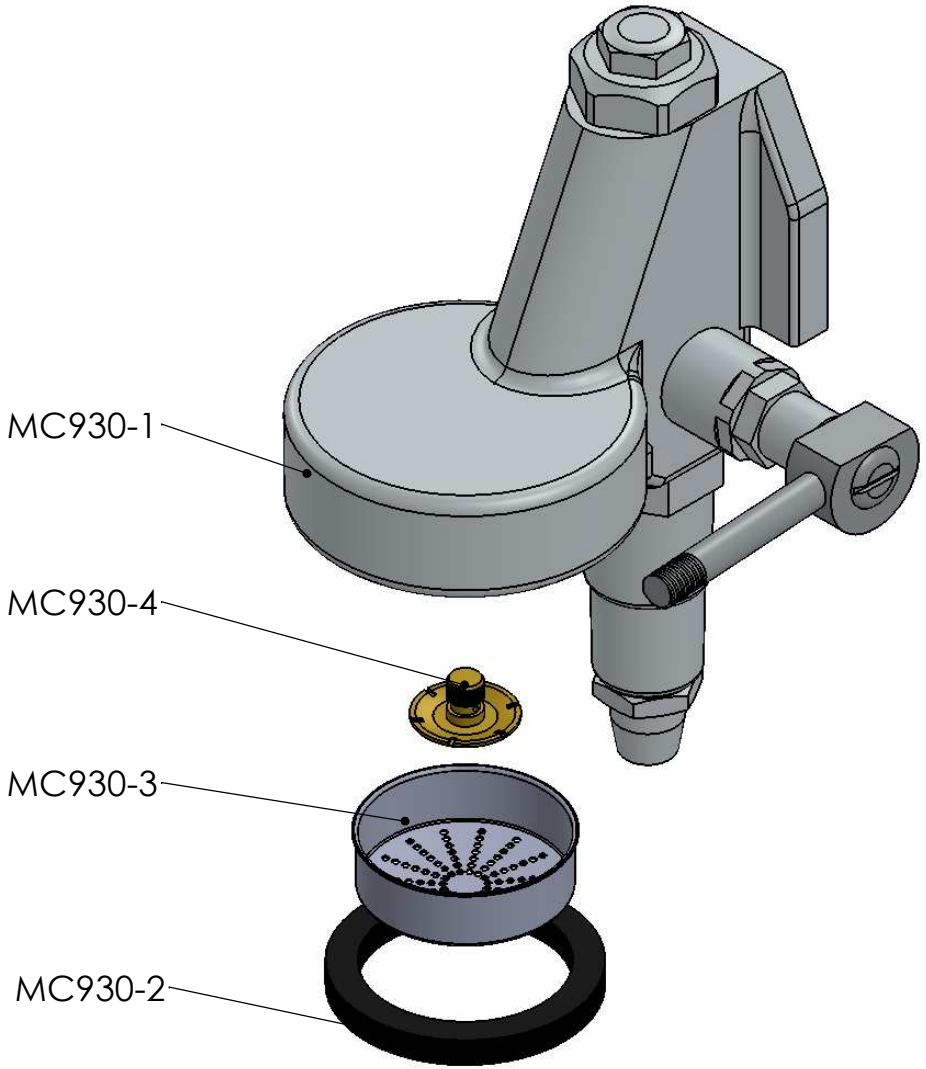

DISEGNATO:	CONTROLLATO:	DATA:	FOGLIO:
EPIS MAURO		**27-5-2015**	1 di 1

DESCRIZIONE:	CODICE:	REV:
GRUPPO E61 PER PL62 01BA001CR	**MC930**	00

LELIT

QUESTO DISEGNO DI PROPRIETA' AZIENDALE NON PUO' ESSERE TRASMESSO, RIPRODOTTO O RESO NOTO A TERZI SENZA L'AUTORIZZAZIONE SCRITTA DELLA PROPRIETA'