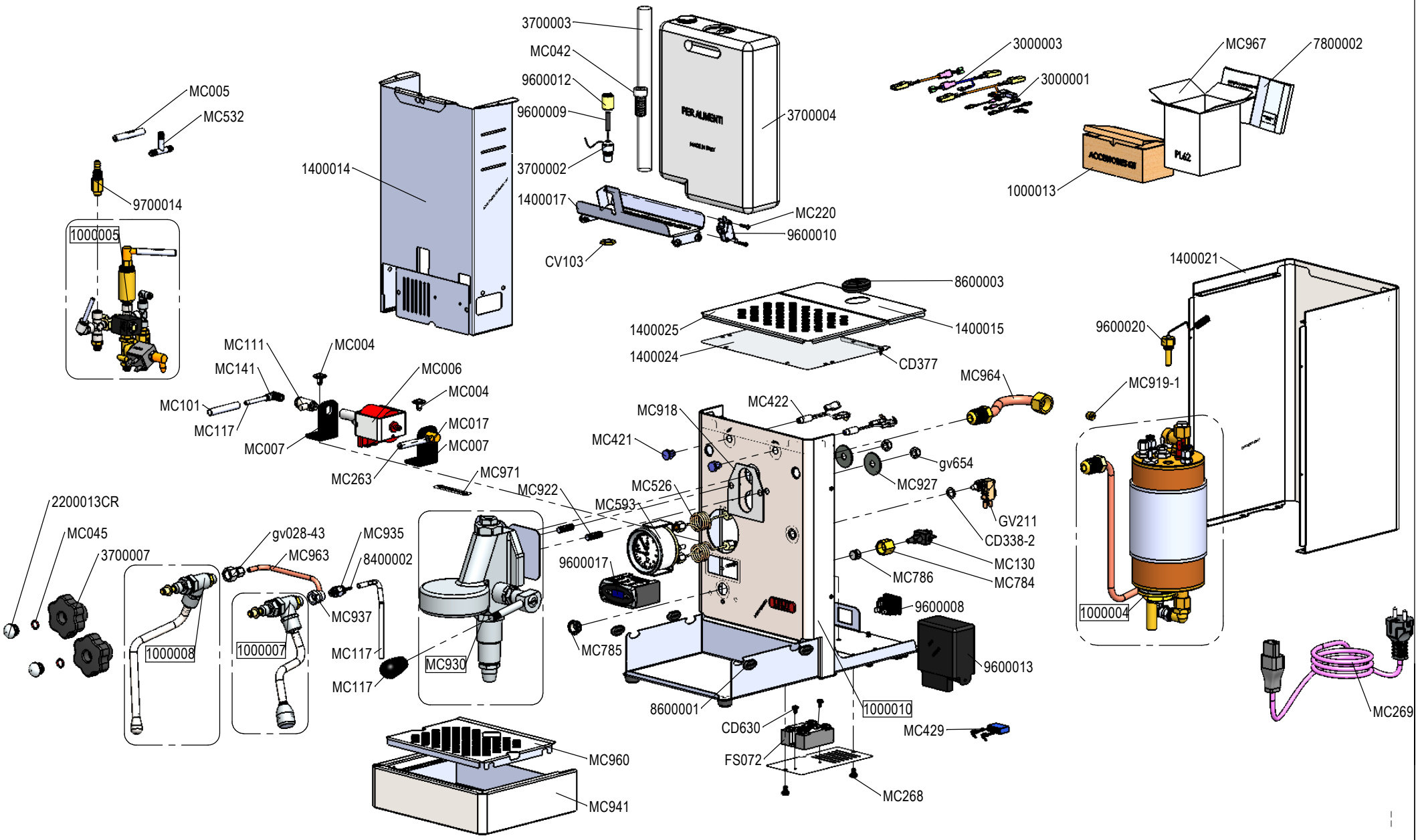

DISEGNATO:	CONTROLLATO:	DATA:	FOGLIO:
EPIS MAURO		**14-01-2014**	1 di 1

DESCRIZIONE:	CODICE:	REV:	
MARA VERSIONE PID	**PL62T-230V**	00	LELIT An important choice

QUESTO DISEGNO DI PROPRIETA' AZIENDALE NON PUO' ESSERE TRASMESSO, RIPRODOTTO O RESO NOTO A TERZI SENZA L'AUTORIZZAZIONE SCRITTA DELLA PROPRIETA'

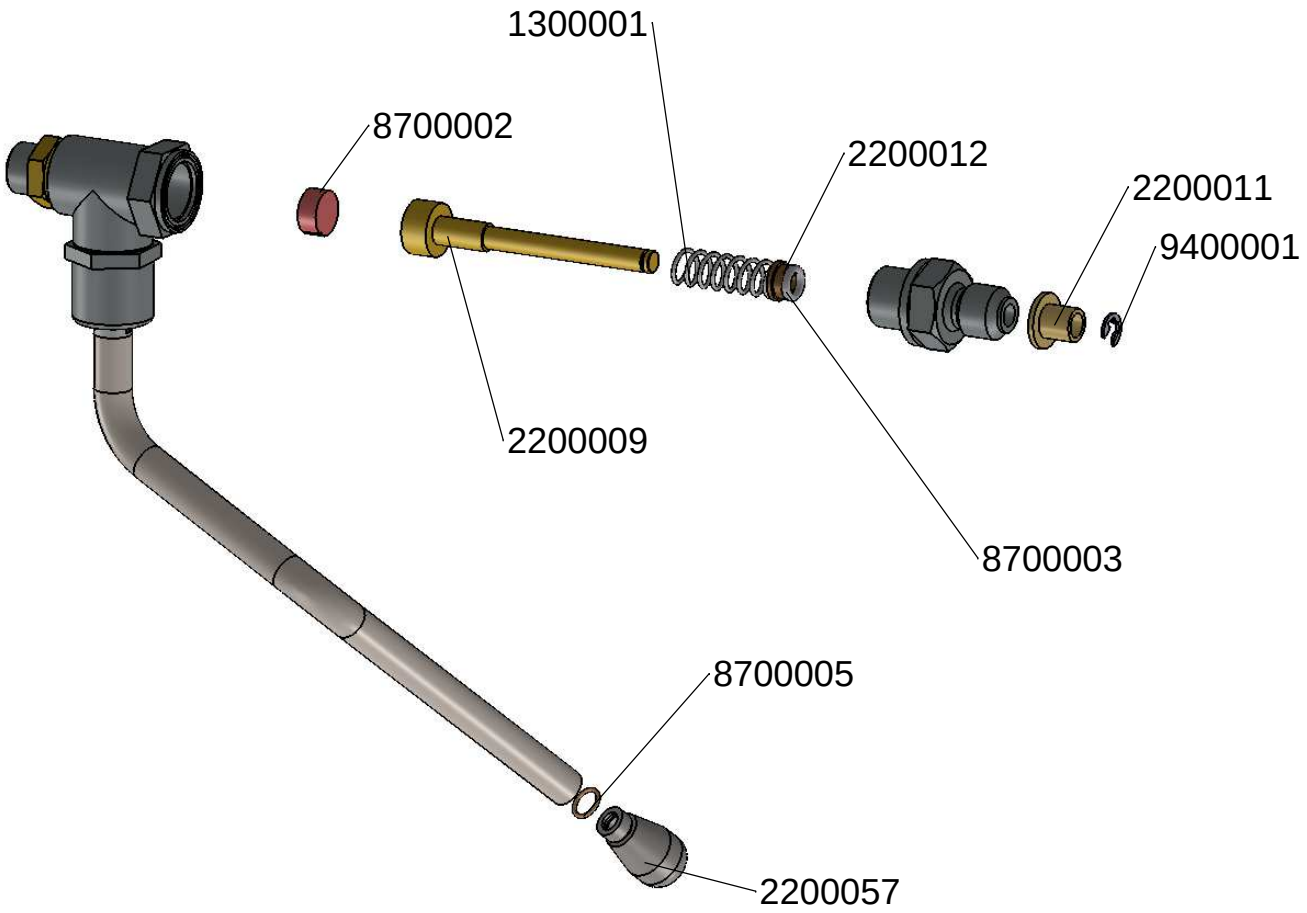

DISEGNATO:	CONTROLLATO:	DATA:	FOGLIO:
EPIS MAURO		**07-01-2014**	1 di 1

DESCRIZIONE:	CODICE:	REV:	
RUBINETTO VAPORE CHIUSURA A MOLLA	**1000008**	00	LELIT An important choice

QUESTO DISEGNO DI PROPRIETA' AZIENDALE NON PUO' ESSERE TRASMESSO, RIPRODOTTO O RESO NOTO A TERZI SENZA L'AUTORIZZAZIONE SCRITTA DELLA PROPRIETA'

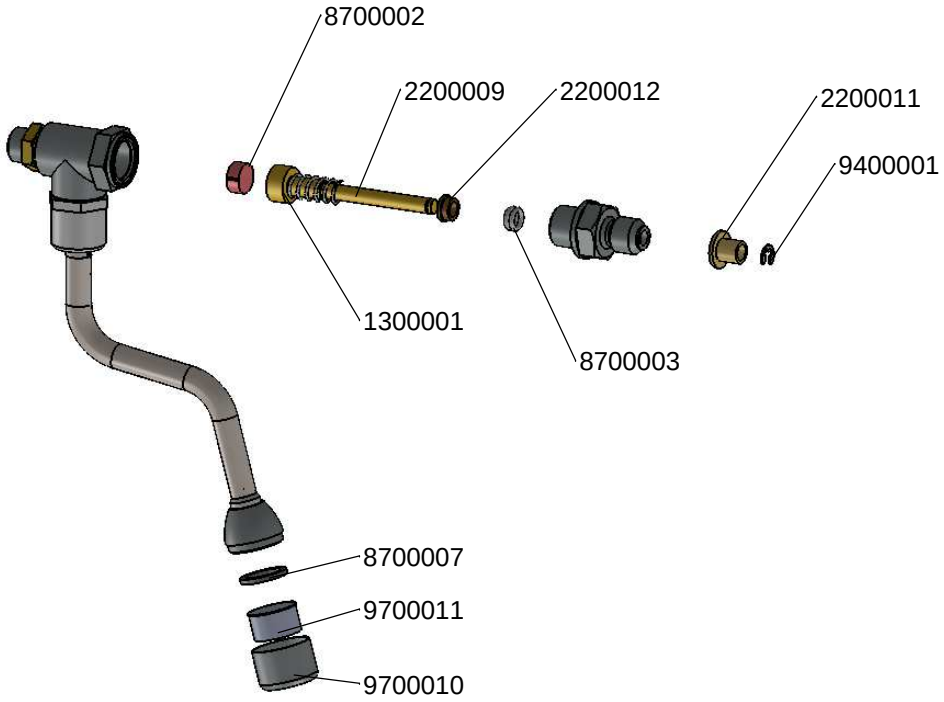

DISEGNATO:	CONTROLLATO:	DATA:	FOGLIO:
EPIS MAURO		**07-01-2014**	1 di 1

DESCRIZIONE:	CODICE:	REV:
RUBINETTO ACQUA CHIUSURA A MOLLA	**1000007**	00

LELIT An important choice

QUESTO DISEGNO DI PROPRIETA' AZIENDALE NON PUO' ESSERE TRASMESSO, RIPRODOTTO O RESO NOTO A TERZI SENZA L'AUTORIZZAZIONE SCRITTA DELLA PROPRIETA'

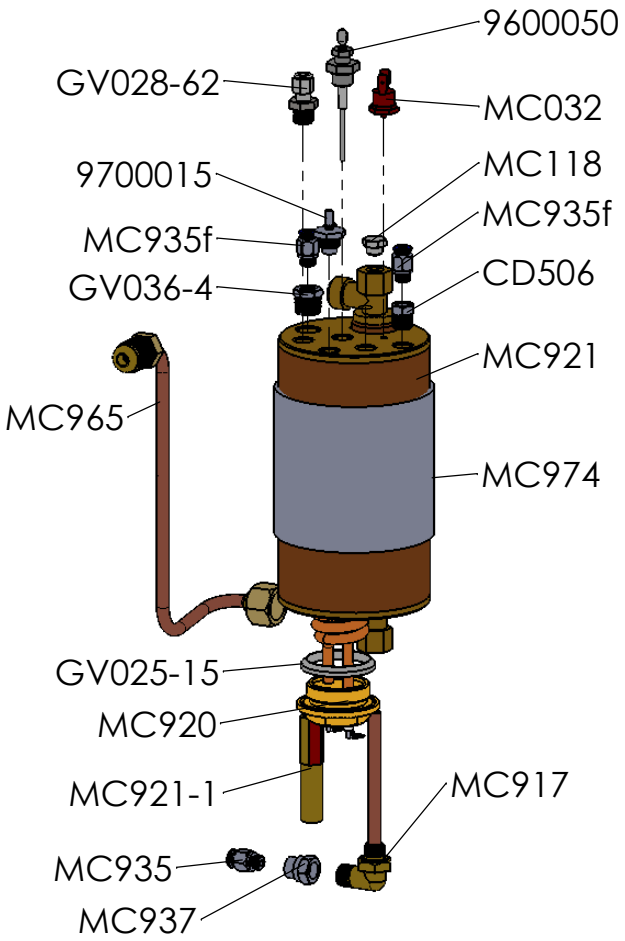

DISEGNATO:	CONTROLLATO:	DATA:	FOGLIO:
EPIS MAURO		**17-09-2013**	1 di 1

DESCRIZIONE:	CODICE:	REV:	
assieme caldaia con scambiatore 1.3lt 230v	**1000004**	00	LELIT An important choice

QUESTO DISEGNO DI PROPRIETA' AZIENDALE NON PUO' ESSERE TRASMESSO, RIPRODOTTO O RESO NOTO A TERZI SENZA L'AUTORIZZAZIONE SCRITTA DELLA PROPRIETA'

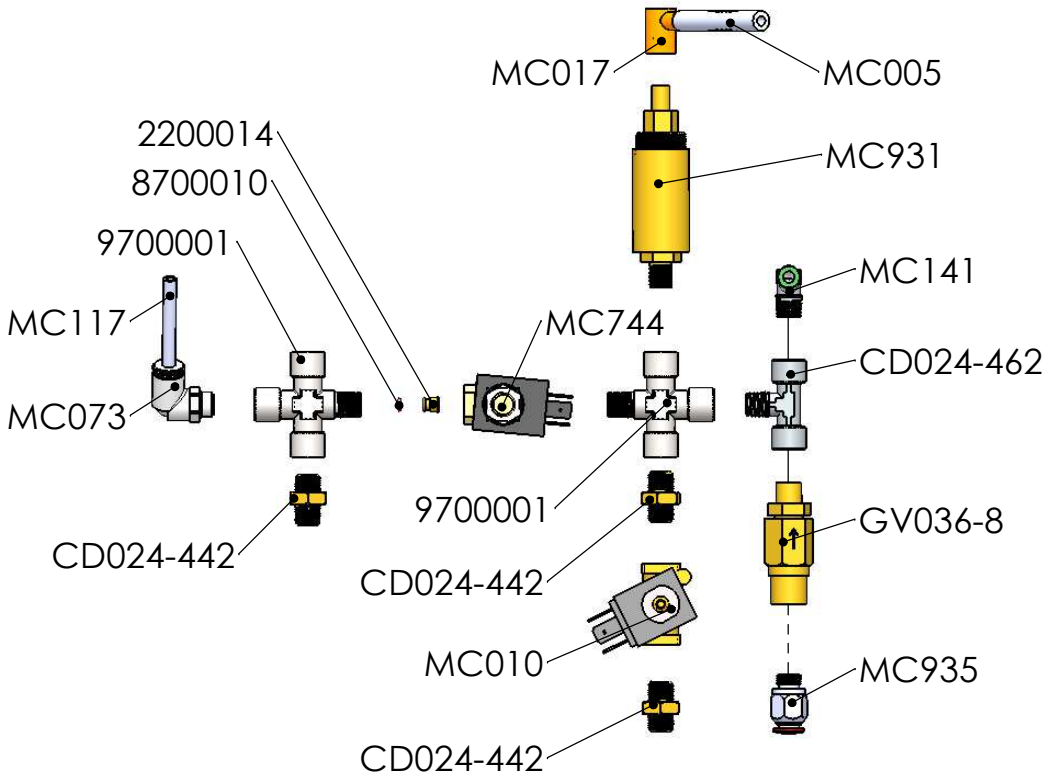

DISEGNATO:	CONTROLLATO:	DATA:	FOGLIO:
EPIS MAURO		**17-09-2013**	1 di 1

DESCRIZIONE:	CODICE:	REV:	
ASSIEMATO CIRCUITO IDRAULICO PL62	**1000005**	00	LELIT An important choice

QUESTO DISEGNO DI PROPRIETA' AZIENDALE NON PUO' ESSERE TRASMESSO, RIPRODOTTO O RESO NOTO A TERZI SENZA L'AUTORIZZAZIONE SCRITTA DELLA PROPRIETA'

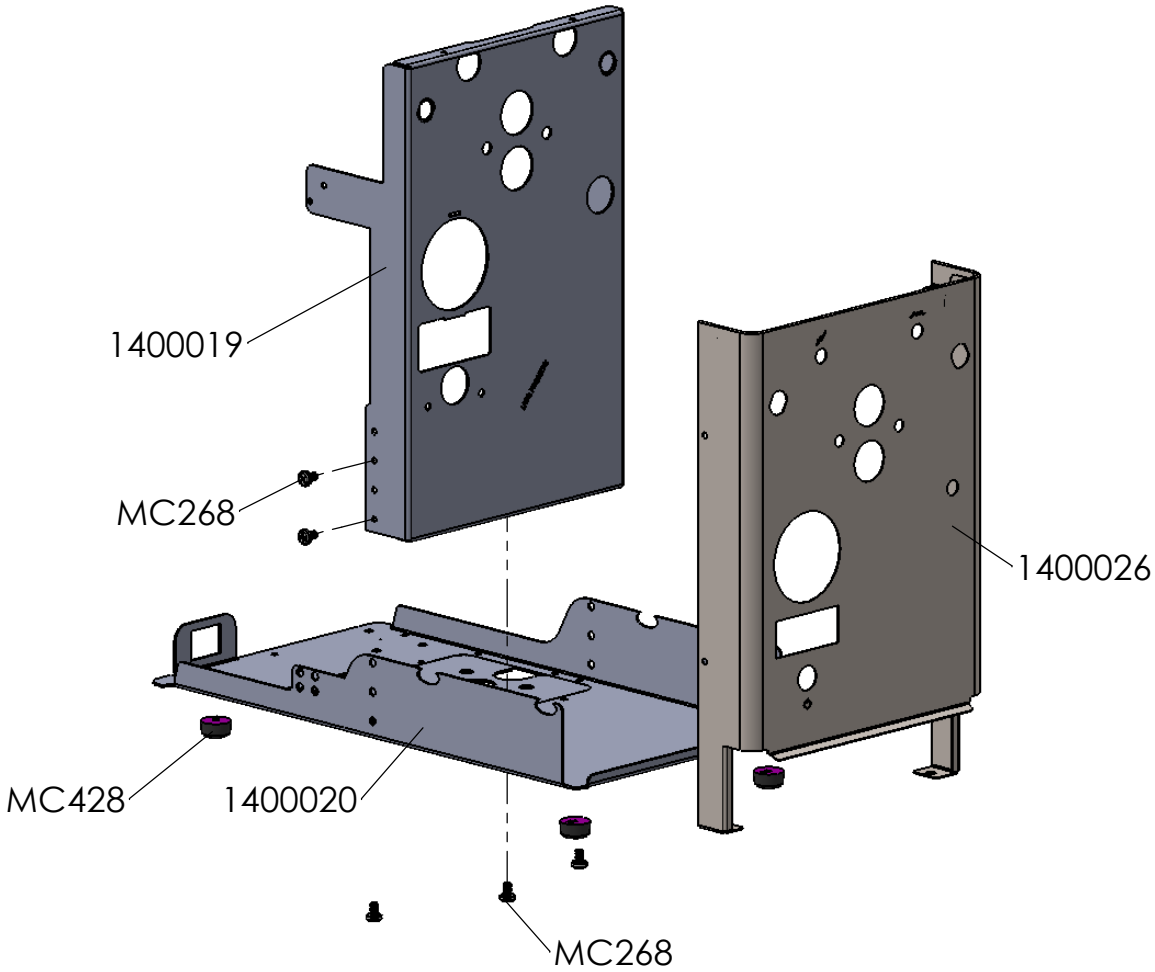

DISEGNATO:	CONTROLLATO:	DATA:	FOGLIO:
EPIS MAURO		**14-01-2014**	1 di 1

DESCRIZIONE:	CODICE:	REV:	
LAMIERATI PL62	**1000010**	00	LELIT An important choice

QUESTO DISEGNO DI PROPRIETA' AZIENDALE NON PUO' ESSERE TRASMESSO, RIPRODOTTO O RESO NOTO A TERZI SENZA L'AUTORIZZAZIONE SCRITTA DELLA PROPRIETA'

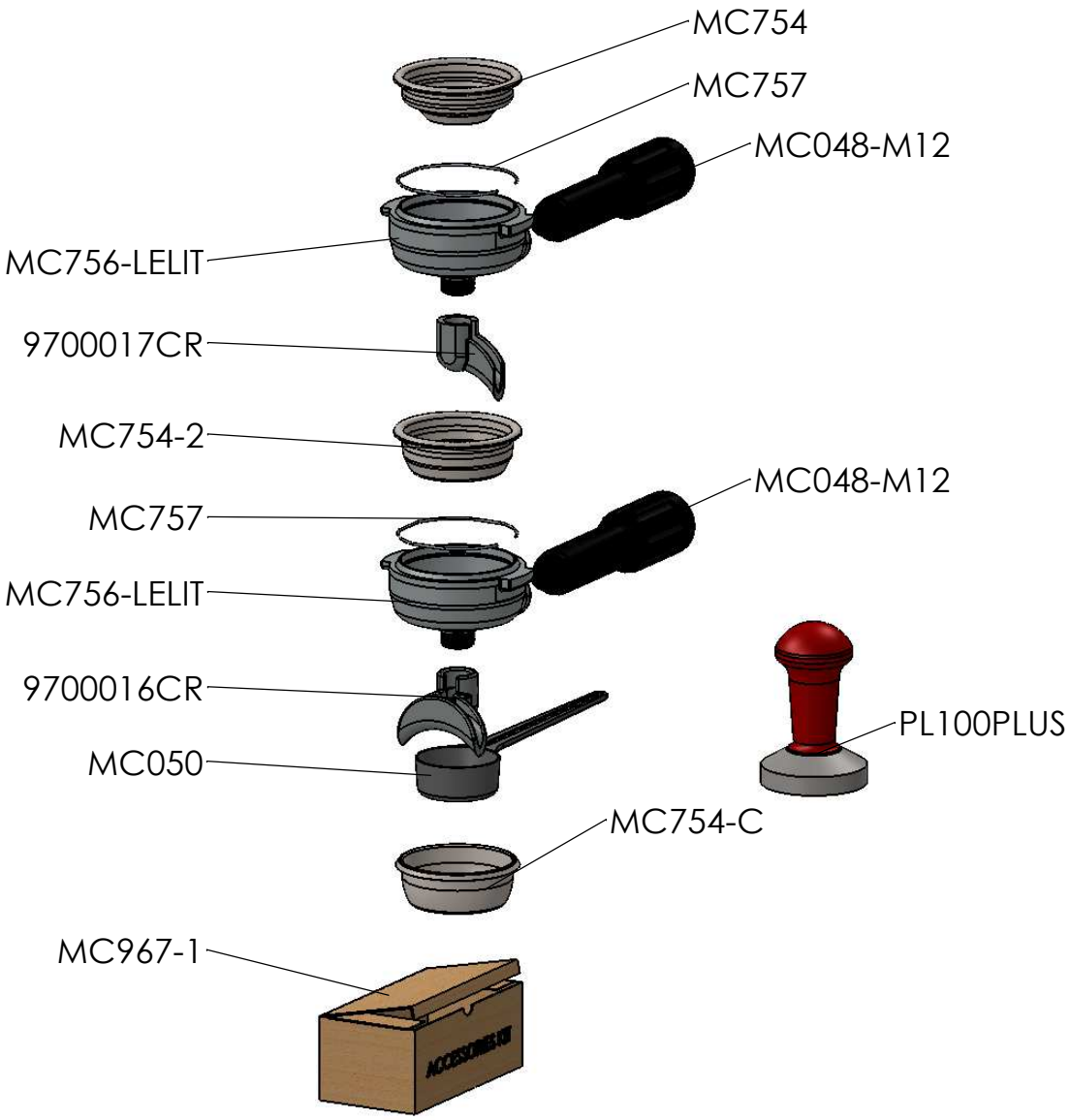

DISEGNATO:	CONTROLLATO:	DATA:	FOGLIO:
EPIS MAURO		**14-01-2014**	1 di 1

DESCRIZIONE:	CODICE:	REV:
KIT ACCESSORI PL62	**1000013**	00

LELIT An important choice

QUESTO DISEGNO DI PROPRIETA' AZIENDALE NON PUO' ESSERE TRASMESSO, RIPRODOTTO O RESO NOTO A TERZI SENZA L'AUTORIZZAZIONE SCRITTA DELLA PROPRIETA'

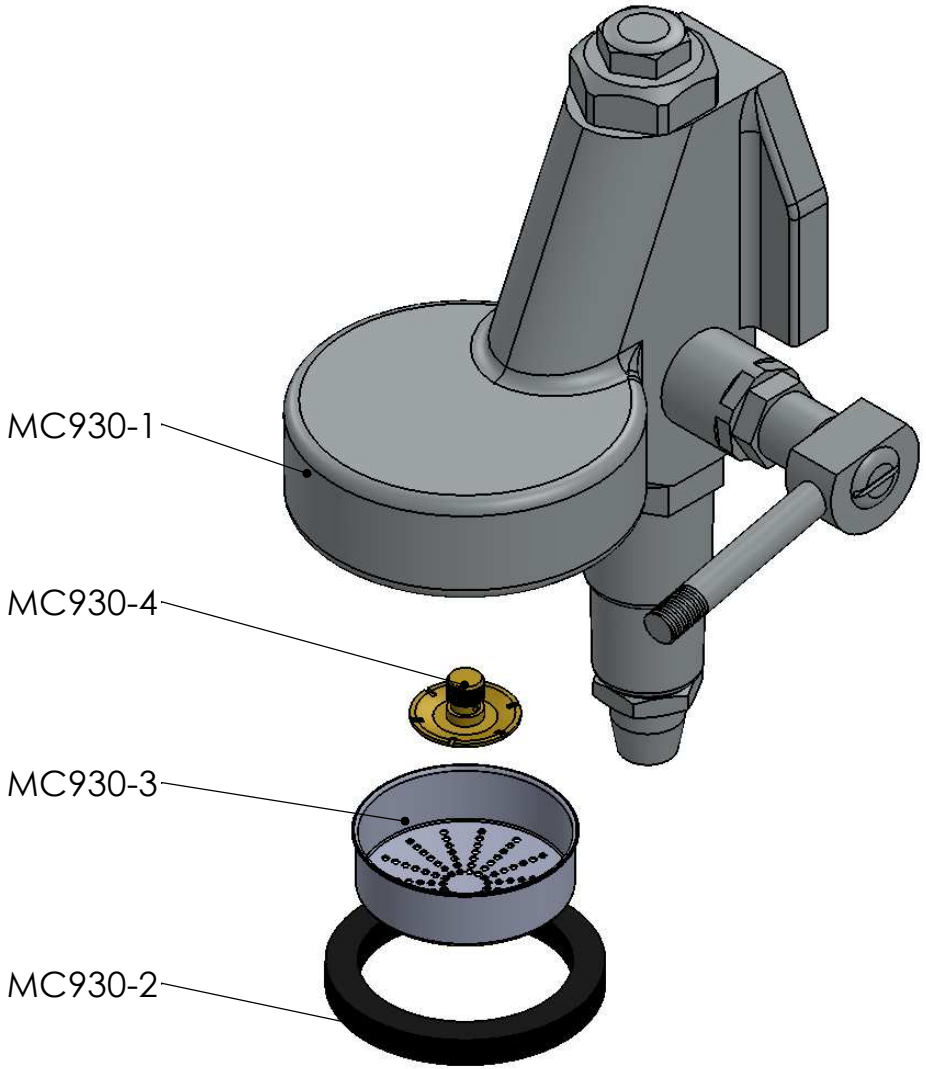

DISEGNATO:	CONTROLLATO:	DATA:	FOGLIO:
EPIS MAURO		--	1 di 1

DESCRIZIONE:	CODICE:	REV:
GRUPPO E61 PER PL62 01BA001CR	**MC930**	00

LELIT An important choice

QUESTO DISEGNO DI PROPRIETA' AZIENDALE NON PUO' ESSERE TRASMESSO, RIPRODOTTO O RESO NOTO A TERZI SENZA L'AUTORIZZAZIONE SCRITTA DELLA PROPRIETA'